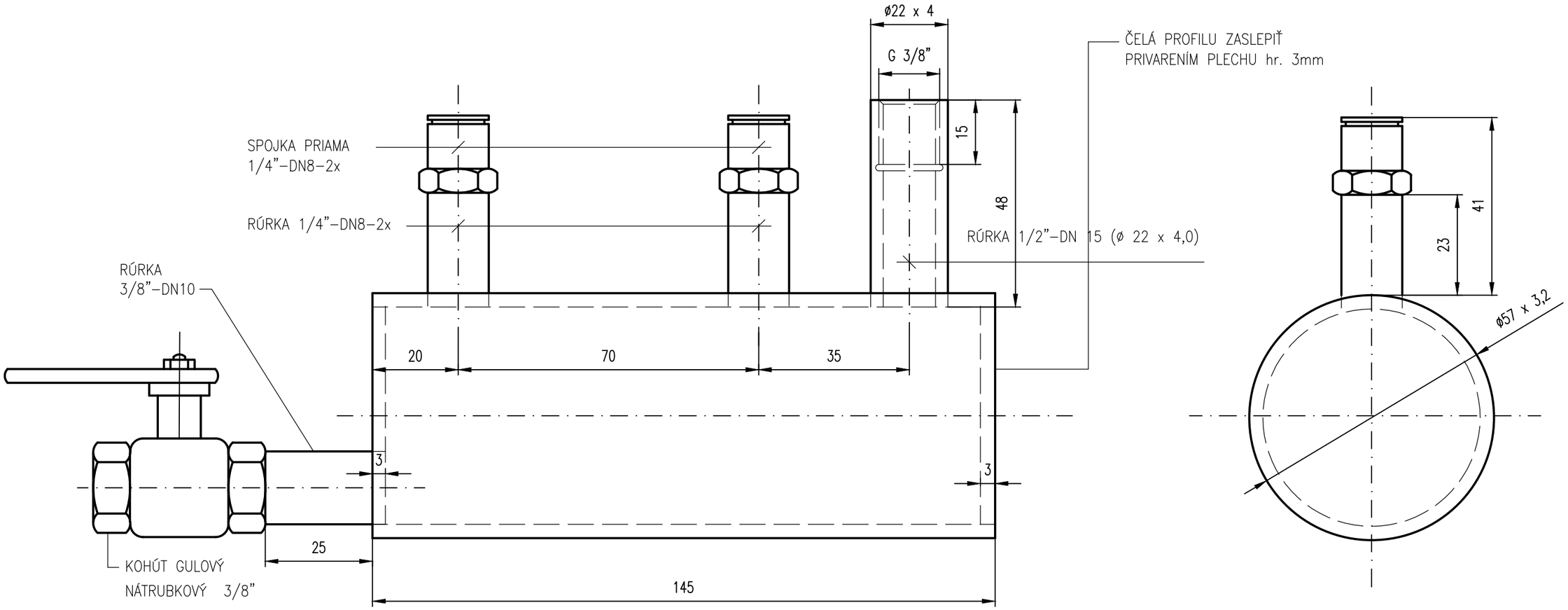

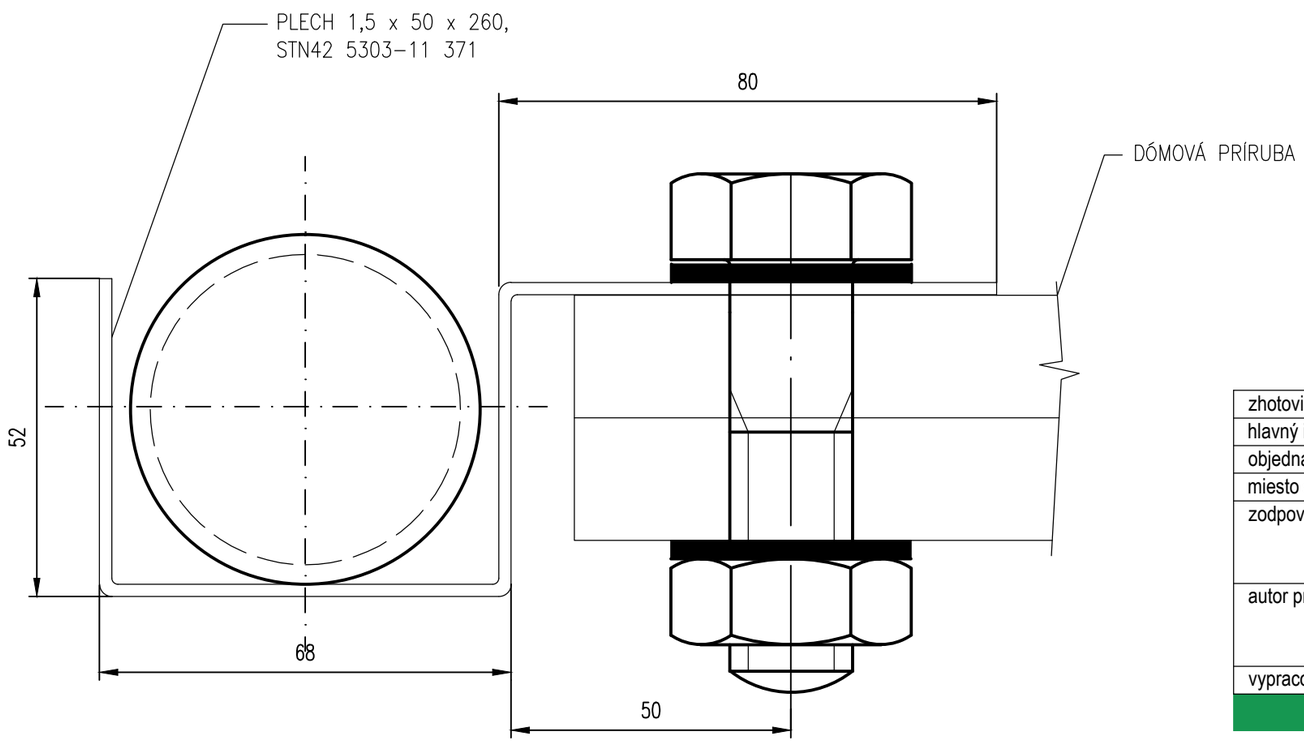

zhotoviteľ PD:	FKF design spol. s r.o., Hlavná 14/A, Komárno 4, 945 04	FKF design PROJEKTOVANIE A REALIZÁCIA STAVIEB	
hlavný inžinier projektu:	Ing. arch. Ladislav Vikartovský	info@fkfdesign.sk	www.fkfdesign.sk
objednávateľ:	F.PROPERTY s.r.o., K.Nagya 12/2, 945 01 Komárno		
miesto stavby:	okres Komárno, k.ú. Marcelová, p.č. 3803/1, 3795/5, 3795/10, 3809/1, 3809/2, 3813, 3820/7		
zodpovedný projektant: Ing. Pavol Pristaš	názov stavby:	**ČSPHM F.Petrol Marcelová**	
autor projektu: Ing. arch. Ladislav Vikartovský, Ing. Norbert Vida	názov výkresu:	ZBERAČ ÚNIKOV Z DVOJPLÁŠŤOVÝCH POTRUBÍ	
	Prevádzkový súbor :	PS 1.1 STROJNÁ ČASŤ ČSPHM	číslo výkresu: 14
vypracoval: Ing. Pavol Pristaš	stupeň: DSP / dátum: 08.2021	mierka: 1:1	
Funkcia	Konštrukcia	Forma	